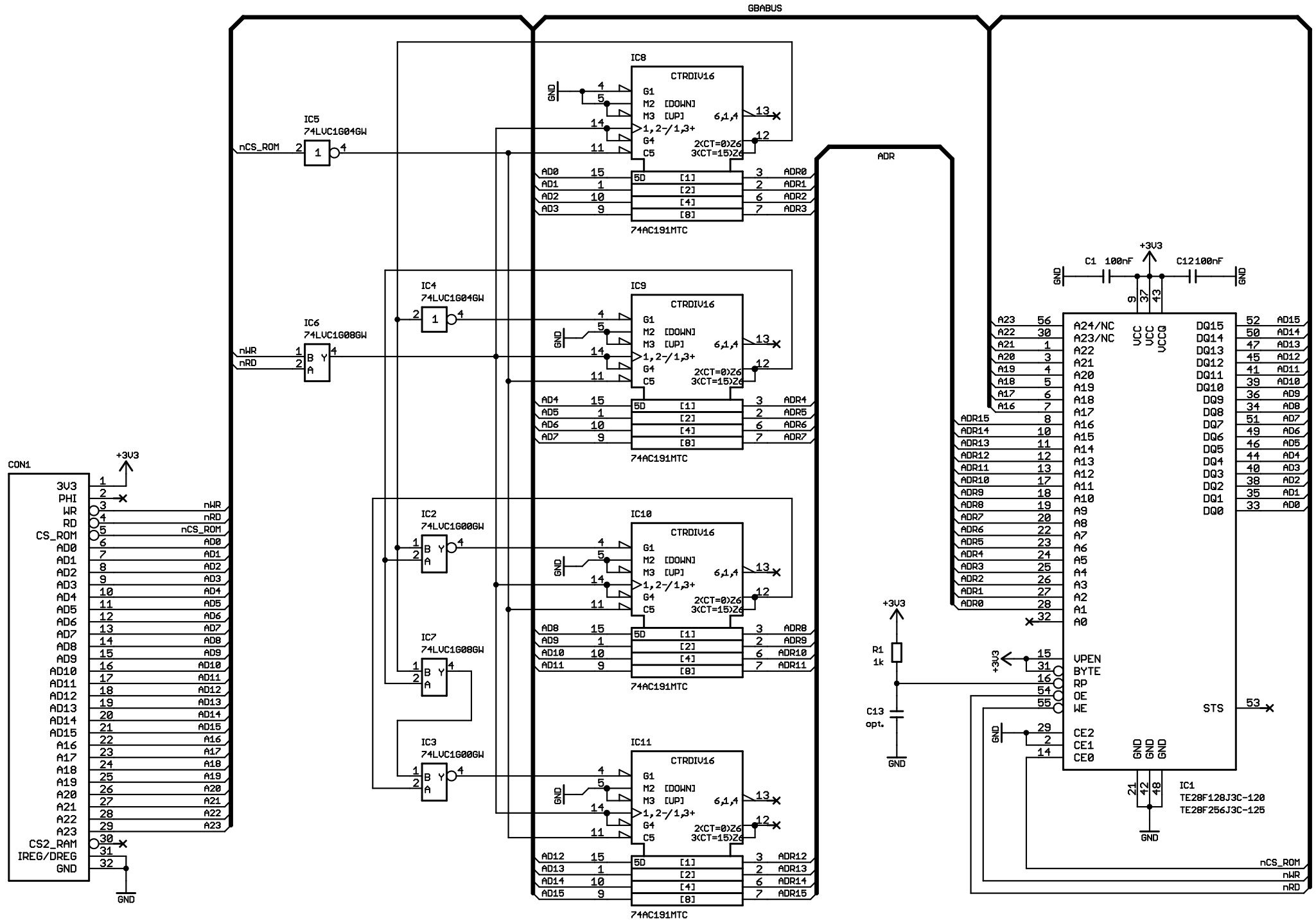

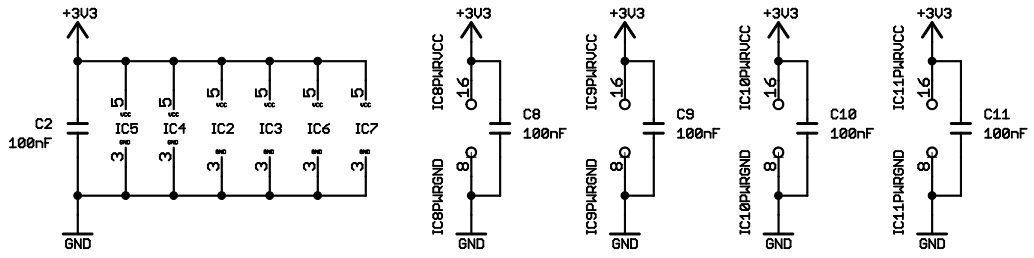

Titel: GBA Flashcart (Following the design of Timmy Brolin, d99tibr@stud.hh.se, www.brolinembedded.se)	Status:
	Datum der letzten Änderung: 13.02.2005 16:03:04
Bearbeiter: Dipl.-Ing.(FH) T. Godau DL9SEC	info@dl9sec.de
Datei: GBA_Flashcart	Rev: V1.0 / Seite: 1/1